SENSORI DI POSIZIONE
Sensori Induttivi

Codice: **SIP000361** Descrizione: **SIP12-AE4 NC LC5**

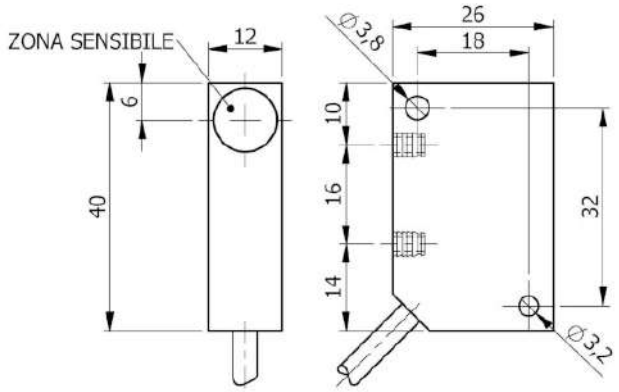

Dimensioni in mm

1. CARATTERISTICHE TECNICHE:

Dati elettrici		
Tipo di alimentazione:		Corrente alternata
Tensione di funzionamento:	[V]	20 ÷ 250
Classe di isolamento:		III
Uscite		
Funzione:		NC
Massima caduta di tensione:	[V]	< 6
Corrente massima di uscita:	[mA]	300
Corrente minima di uscita:	[mA]	5
Corrente massima di spunto:	[A]	1.5
Corrente residua:	[mA]	< 1
Frequenza massima di lavoro:	[Hz]	12
Campo di rilevamento		
Distanza di intervento nominale-Sn:	[mm]	4
Distanza di intervento reale-Sr:	[mm]	4 ±10%
Distanza operativa-So:	[mm]	0 ÷ 3.24
Precisione e Deriva		
Fattore di correzione:		Acciaio inox: 0.9 - Ottone: 0.5 - Alluminio: 0.4 - Rame: 0.4
Isteresi:	[%Sr]	< 10
Deriva del punto di commutazione:	[%Sr]	-10 ÷ +10
Ripetibilità:	[%Sn]	< 3
Condizioni ambientali		
Limiti di temperatura:	[°C]	-25 ÷ +70
Grado di protezione:		IP65-IP66-IP67
Elementi di segnalazione e comando		
Segnalazione:		Stato di commutazione uscita - 1 x LED: Giallo

Dati meccanici		
Corpo:		Parallelepipedo
Dimensioni:	[mm]	12 x 40 x 26
Materiali:		Corpo: PVC nero - zona sensibile: PC blu
Montaggio:		Non schermato
Peso:	[g]	150
Collegamento elettrico		
Cavo:		5 m - PVC/PVC -2 x 0.25 mm²
Conformità Norme/Direttive		
Conformità alle direttive:		2014/30/UE - Direttiva compatibilità elettromagnetica (CEM) 2014/35/UE -Direttiva bassa tensione (DBT)
Conformità alle norme:		EN60947-5-2 - Norma di prodotto

2. NORME DI INSTALLAZIONE

SCHEMA DI COLLEGAMENTO

CAVO 2 FILI

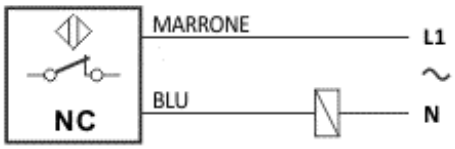

ISTRUZIONI PER UNA CORETTA INSTALLAZIONE

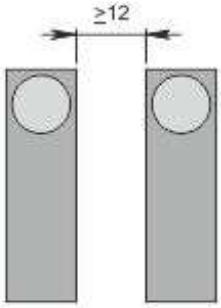

Montaggio affiancato

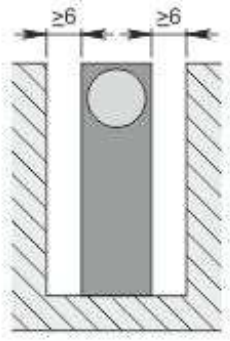

Montaggio a filo

SENSORI DI POSIZIONE
Sensori Induttivi

Codice: **SIP000040** Descrizione: **SIP12-AE4 NO**

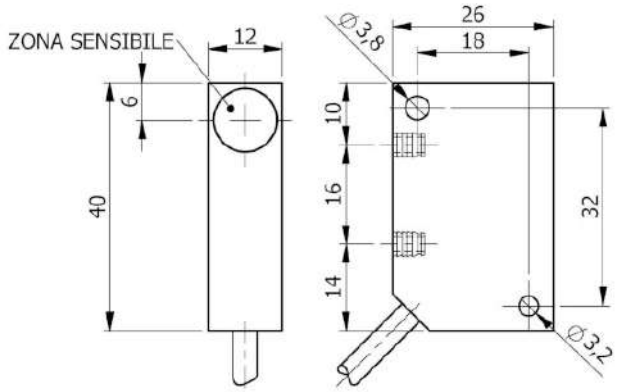

Dimensioni in mm

1. CARATTERISTICHE TECNICHE:

Dati elettrici		
Tipo di alimentazione:		Corrente alternata
Tensione di funzionamento:	[V]	20 ÷ 250
Classe di isolamento:		III
Uscite		
Funzione:		NO
Massima caduta di tensione:	[V]	< 6
Corrente massima di uscita:	[mA]	300
Corrente minima di uscita:	[mA]	5
Corrente massima di spunto:	[A]	1.5
Corrente residua:	[mA]	< 1
Frequenza massima di lavoro:	[Hz]	12
Campo di rilevamento		
Distanza di intervento nominale-Sn:	[mm]	4
Distanza di intervento reale-Sr:	[mm]	4 ±10%
Distanza operativa-So:	[mm]	0 ÷ 3.24
Precisione e Deriva		
Fattore di correzione:		Acciaio inox: 0.9 - Ottone: 0.5 - Alluminio: 0.4 - Rame: 0.4
Isteresi:	[%Sr]	< 10
Deriva del punto di commutazione:	[%Sr]	-10 ÷ +10
Ripetibilità:	[%Sn]	< 3
Condizioni ambientali		
Limiti di temperatura:	[°C]	-25 ÷ +70
Grado di protezione:		IP65-IP66-IP67
Elementi di segnalazione e comando		
Segnalazione:		Stato di commutazione uscita - 1 x LED: Giallo

Dati meccanici		
Corpo:		Parallelepipedo
Dimensioni:	[mm]	12 x 40 x 26
Materiali:		Corpo: PVC nero - zona sensibile: PC blu
Montaggio:		Non schermato
Peso:	[g]	80
Collegamento elettrico		
Cavo:		2 m - PVC/PVC - 2 x 0.25 mm²
Conformità Norme/Direttive		
Conformità alle direttive:		2014/30/UE - Direttiva compatibilità elettromagnetica (CEM) 2014/35/UE -Direttiva bassa tensione (DBT)
Conformità alle norme:		EN60947-5-2 - Norma di prodotto

2. NORME DI INSTALLAZIONE

SCHEMA DI COLLEGAMENTO

CAVO 2 FILI

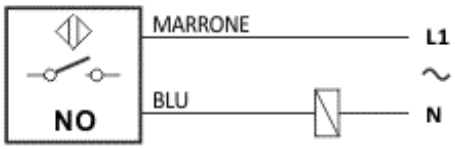

ISTRUZIONI PER UNA CORETTA INSTALLAZIONE

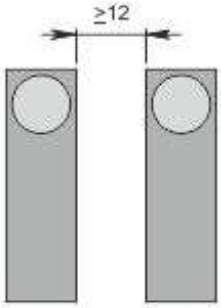

Montaggio affiancato

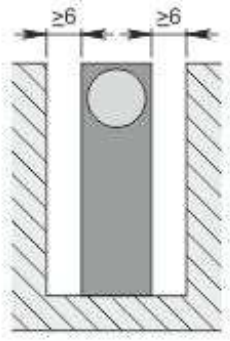

Montaggio a filo

SENSORI DI POSIZIONE
Sensori Induttivi

Codice: **SIP000359** Descrizione: **SIP12-AE4 NO LC10**

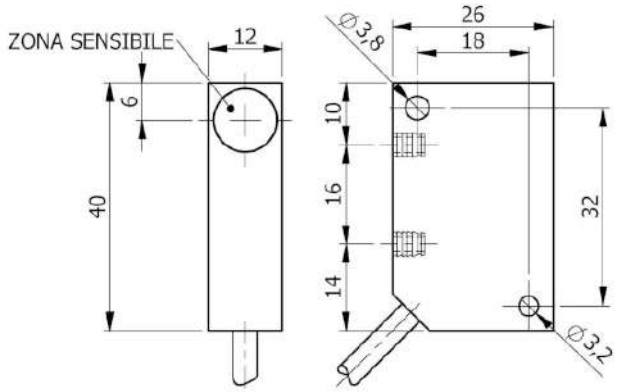

Dimensioni in mm

1. CARATTERISTICHE TECNICHE:

Dati elettrici		
Tipo di alimentazione:		Corrente alternata
Tensione di funzionamento:	[V]	20 ÷ 250
Classe di isolamento:		III
Uscite		
Funzione:		NO
Massima caduta di tensione:	[V]	< 6
Corrente massima di uscita:	[mA]	300
Corrente minima di uscita:	[mA]	5
Corrente massima di spunto:	[A]	1.5
Corrente residua:	[mA]	< 1
Frequenza massima di lavoro:	[Hz]	12
Campo di rilevamento		
Distanza di intervento nominale-Sn:	[mm]	4
Distanza di intervento reale-Sr:	[mm]	4 ±10%
Distanza operativa-So:	[mm]	0 ÷ 3.24
Precisione e Deriva		
Fattore di correzione:		Acciaio inox: 0.9 - Ottone: 0.5 - Alluminio: 0.4 - Rame: 0.4
Isteresi:	[%Sr]	< 10
Deriva del punto di commutazione:	[%Sr]	-10 ÷ +10
Ripetibilità:	[%Sn]	< 3
Condizioni ambientali		
Limiti di temperatura:	[°C]	-25 ÷ +70
Grado di protezione:		IP65-IP66-IP67
Elementi di segnalazione e comando		
Segnalazione:		Stato di commutazione uscita - 1 x LED: Giallo

Dati meccanici		
Corpo:		Parallelepipedo
Dimensioni:	[mm]	12 x 40 x 26
Materiali:		Corpo: PVC nero - zona sensibile: PC blu
Montaggio:		Non schermato
Peso:	[g]	260
Collegamento elettrico		
Cavo:		10 m - PVC/PVC - 2 x 0.25 mm²
Conformità Norme/Direttive		
Conformità alle direttive:		2014/30/UE - Direttiva compatibilità elettromagnetica (CEM) 2014/35/UE -Direttiva bassa tensione (DBT)
Conformità alle norme:		EN60947-5-2 - Norma di prodotto

2. NORME DI INSTALLAZIONE

SCHEMA DI COLLEGAMENTO

CAVO 2 FILI

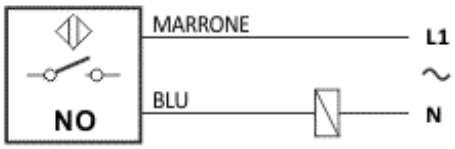

ISTRUZIONI PER UNA CORETTA INSTALLAZIONE

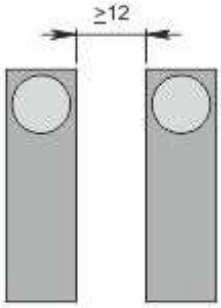

Montaggio affiancato

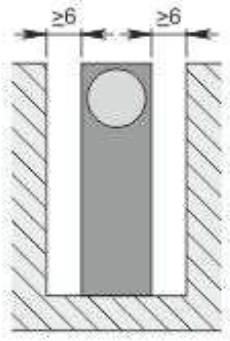

Montaggio a filo

SENSORI DI POSIZIONE
Sensori Induttivi

Codice: **SIP000357** Descrizione: **SIP12-AE4 NO LC5**

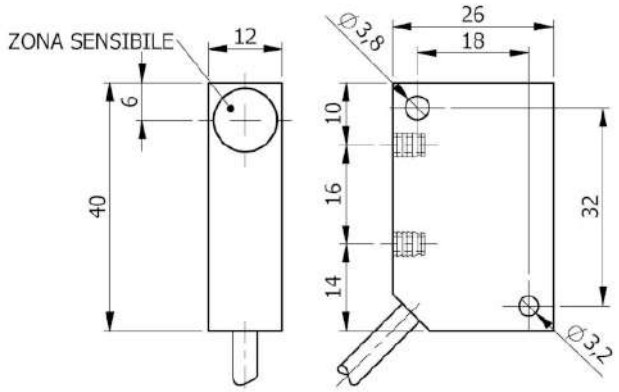

Dimensioni in mm

1. CARATTERISTICHE TECNICHE:

Dati elettrici		
Tipo di alimentazione:		Corrente alternata
Tensione di funzionamento:	[V]	20 ÷ 250
Classe di isolamento:		III
Uscite		
Funzione:		NO
Massima caduta di tensione:	[V]	< 6
Corrente massima di uscita:	[mA]	300
Corrente minima di uscita:	[mA]	5
Corrente massima di spunto:	[A]	1.5
Corrente residua:	[mA]	< 1
Frequenza massima di lavoro:	[Hz]	12
Campo di rilevamento		
Distanza di intervento nominale-Sn:	[mm]	4
Distanza di intervento reale-Sr:	[mm]	4 ±10%
Distanza operativa-So:	[mm]	0 ÷ 3.24
Precisione e Deriva		
Fattore di correzione:		Acciaio inox: 0.9 - Ottone: 0.5 - Alluminio: 0.4 - Rame: 0.4
Isteresi:	[%Sr]	< 10
Deriva del punto di commutazione:	[%Sr]	-10 ÷ +10
Ripetibilità:	[%Sn]	< 3
Condizioni ambientali		
Limiti di temperatura:	[°C]	-25 ÷ +70
Grado di protezione:		IP65-IP66-IP67
Elementi di segnalazione e comando		
Segnalazione:		Stato di commutazione uscita - 1 x LED: Giallo

Dati meccanici		
Corpo:		Parallelepipedo
Dimensioni:	[mm]	12 x 40 x 26
Materiali:		Corpo: PVC nero - zona sensibile: PC blu
Montaggio:		Non schermato
Peso:	[g]	150
Collegamento elettrico		
Cavo:		5 m - PVC/PVC -2 x 0.25 mm²
Conformità Norme/Direttive		
Conformità alle direttive:		2014/30/UE - Direttiva compatibilità elettromagnetica (CEM) 2014/35/UE -Direttiva bassa tensione (DBT)
Conformità alle norme:		EN60947-5-2 - Norma di prodotto

2. NORME DI INSTALLAZIONE

SCHEMA DI COLLEGAMENTO

CAVO 2 FILI

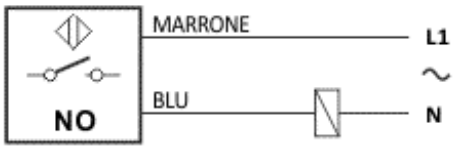

ISTRUZIONI PER UNA CORETTA INSTALLAZIONE

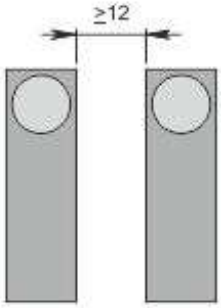

Montaggio affiancato

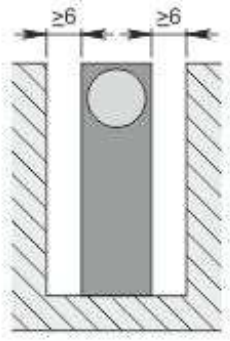

Montaggio a filo

SENSORI DI POSIZIONE
Sensori Induttivi

Codice: **SIP000042** Descrizione: **SIP12-AE4 NC**

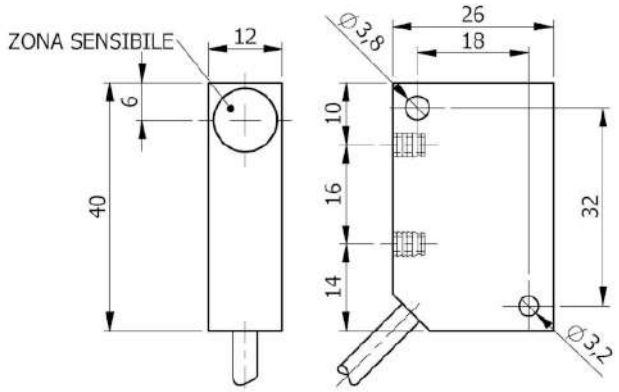

Dimensioni in mm

1. CARATTERISTICHE TECNICHE:

Dati elettrici		
Tipo di alimentazione:		Corrente alternata
Tensione di funzionamento:	[V]	20 ÷ 250
Classe di isolamento:		III
Uscite		
Funzione:		NC
Massima caduta di tensione:	[V]	< 6
Corrente massima di uscita:	[mA]	300
Corrente minima di uscita:	[mA]	5
Corrente massima di spunto:	[A]	1.5
Corrente residua:	[mA]	< 1
Frequenza massima di lavoro:	[Hz]	12
Campo di rilevamento		
Distanza di intervento nominale-Sn:	[mm]	4
Distanza di intervento reale-Sr:	[mm]	4 ±10%
Distanza operativa-So:	[mm]	0 ÷ 3.24
Precisione e Deriva		
Fattore di correzione:		Acciaio inox: 0.9 - Ottone: 0.5 - Alluminio: 0.4 - Rame: 0.4
Isteresi:	[%Sr]	< 10
Deriva del punto di commutazione:	[%Sr]	-10 ÷ +10
Ripetibilità:	[%Sn]	< 3
Condizioni ambientali		
Limiti di temperatura:	[°C]	-25 ÷ +70
Grado di protezione:		IP65-IP66-IP67
Elementi di segnalazione e comando		
Segnalazione:		Stato di commutazione uscita - 1 x LED: Giallo

Dati meccanici		
Corpo:		Parallelepipedo
Dimensioni:	[mm]	12 x 40 x 26
Materiali:		Corpo: PVC nero - zona sensibile: PC blu
Montaggio:		Non schermato
Peso:	[g]	80
Collegamento elettrico		
Cavo:		2 m - PVC/PVC - 2 x 0.25 mm²
Conformità Norme/Direttive		
Conformità alle direttive:		2014/30/UE - Direttiva compatibilità elettromagnetica (CEM) 2014/35/UE -Direttiva bassa tensione (DBT)
Conformità alle norme:		EN60947-5-2 - Norma di prodotto

2. NORME DI INSTALLAZIONE

SCHEMA DI COLLEGAMENTO

CAVO 2 FILI

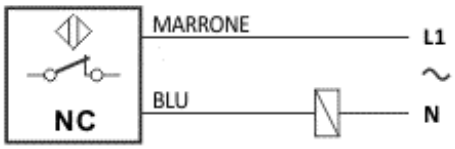

ISTRUZIONI PER UNA CORETTA INSTALLAZIONE

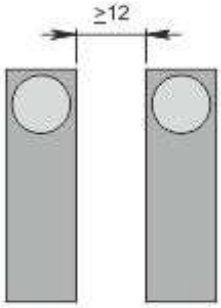

Montaggio affiancato

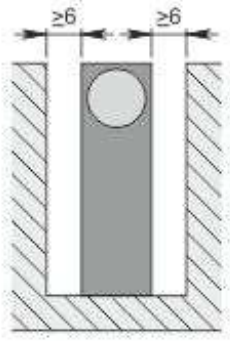

Montaggio a filo

SENSORI DI POSIZIONE
Sensori Induttivi

Codice: **SIP000363** Descrizione: **SIP12-AE4 NC LC10**

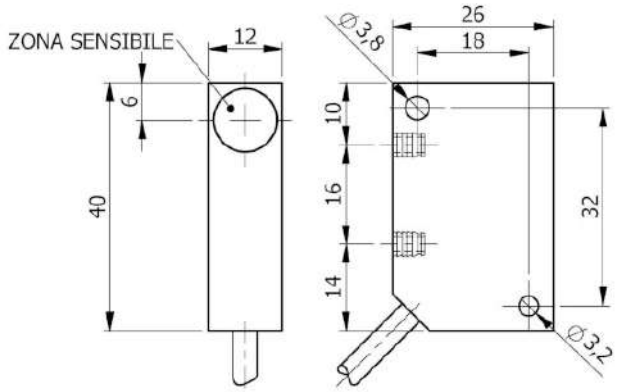

Dimensioni in mm

1. CARATTERISTICHE TECNICHE:

Dati elettrici		
Tipo di alimentazione:		Corrente alternata
Tensione di funzionamento:	[V]	20 ÷ 250
Classe di isolamento:		III
Uscite		
Funzione:		NC
Massima caduta di tensione:	[V]	< 6
Corrente massima di uscita:	[mA]	300
Corrente minima di uscita:	[mA]	5
Corrente massima di spunto:	[A]	1.5
Corrente residua:	[mA]	< 1
Frequenza massima di lavoro:	[Hz]	12
Campo di rilevamento		
Distanza di intervento nominale-Sn:	[mm]	4
Distanza di intervento reale-Sr:	[mm]	4 ±10%
Distanza operativa-So:	[mm]	0 ÷ 3.24
Precisione e Deriva		
Fattore di correzione:		Acciaio inox: 0.9 - Ottone: 0.5 - Alluminio: 0.4 - Rame: 0.4
Isteresi:	[%Sr]	< 10
Deriva del punto di commutazione:	[%Sr]	-10 ÷ +10
Ripetibilità:	[%Sn]	< 3
Condizioni ambientali		
Limiti di temperatura:	[°C]	-25 ÷ +70
Grado di protezione:		IP65-IP66-IP67
Elementi di segnalazione e comando		
Segnalazione:		Stato di commutazione uscita - 1 x LED: Giallo

Dati meccanici		
Corpo:		Parallelepipedo
Dimensioni:	[mm]	12 x 40 x 26
Materiali:		Corpo: PVC nero - zona sensibile: PC blu
Montaggio:		Non schermato
Peso:	[g]	260
Collegamento elettrico		
Cavo:		10 m - PVC/PVC - 2 x 0.25 mm²
Conformità Norme/Direttive		
Conformità alle direttive:		2014/30/UE - Direttiva compatibilità elettromagnetica (CEM) 2014/35/UE -Direttiva bassa tensione (DBT)
Conformità alle norme:		EN60947-5-2 - Norma di prodotto

2. NORME DI INSTALLAZIONE

SCHEMA DI COLLEGAMENTO

CAVO 2 FILI

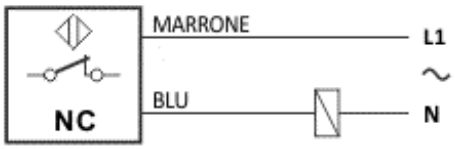

ISTRUZIONI PER UNA CORETTA INSTALLAZIONE

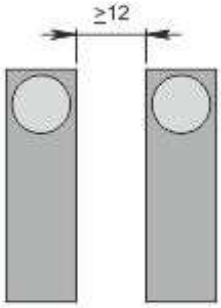

Montaggio affiancato

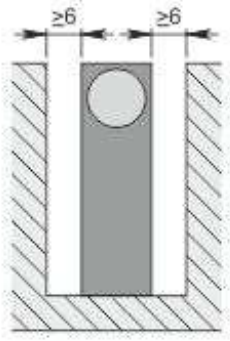

Montaggio a filo